Valvole serie A1

1/8”, 5/2 - 5/3, ad azionamento elettrico

Esecuzioni standard

Versione	Simbolo	Codice	Articolo
5/2 monostabile	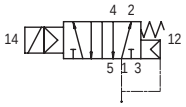	034011	A1E150
5/2 bistabile	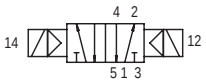	034021	A1E151
5/3 centri chiusi	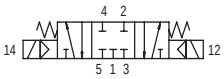	034031	A1E170
5/3 centri aperti	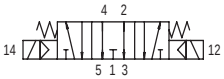	034033	A1E171
5/3 centri in pressione	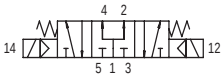	034032	A1E172
5/2 monostabile servopilotata	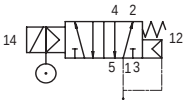	034012	A1K150
5/2 bistabile servopilotata	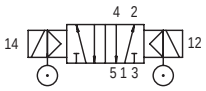	034008	A1K151
5/3 centri chiusi servopilotata	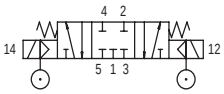	034009	A1K170
5/3 centri aperti servopilotata	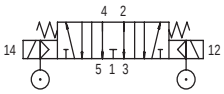	034010	A1K171
5/3 centri in pressione servopilotata	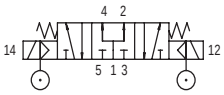	034013	A1K172

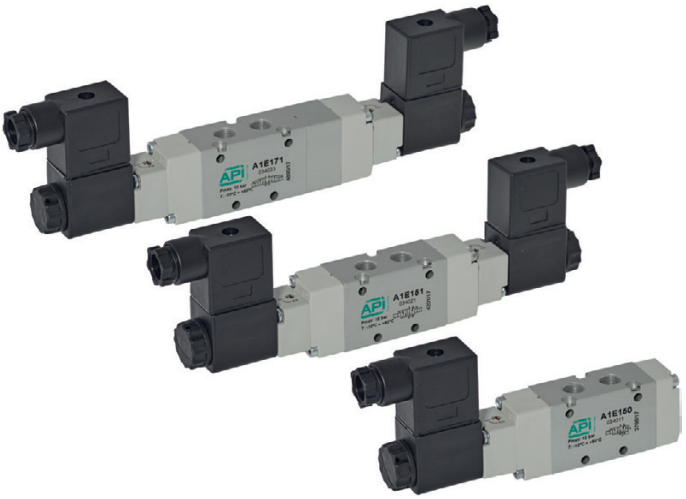

Serie di valvole a spola, con guarnizioni statiche, ad alta portata, per fissaggio tramite viti su parete o sottobase.
Bobine e connettori da ordinare separatamente

Per bobine tipo ASA12... vedi pag. 2.200.1
Per connettori tipo A122... vedi pag. 2.210.20
Per sottobasi tipo A1B1... vedi pag. 2.65.1

Codifica

Serie	Azionamento	Taglia	Funzione
A1	E = elettrico K = elettrico con servopilota	1 = 1/8”	50 = 5/2 monostabile 51 = 5/2 bistabile 70 = 5/3 CC 71 = 5/3 CA 72 = 5/3 CP

II 2Gc IIB T5
II 2Dc T100°C

A richiesta, fornibili secondo Direttiva 2014/34/UE - **ATEX**

Caratteristiche tecniche

Fluido	Aria compressa filtrata con o senza lubrificazione. La lubrificazione se utilizzata deve essere ininterrotta.			
Pressione d’esercizio	Monostabile: 1,5 ÷ 10 bar	Bistabile: 1 ÷ 10 bar	3 posizioni: 2,5 ÷ 10 bar	
Temperatura	-10°C ÷ +60°C			
Ø Nominale	6,5 mm			
Portata	650 Nl/min. a 6 bar con ΔP 1bar			
Pressione minima servopilota	1,5 bar			
Installazione	In ogni posizione			
Comando manuale	Bistabile			
Tempo di risposta (a 6 bar)	Valvola Monostabile		Valvola Bistabile	
	Azionamento: 35 ms	Disazionamento: 15 ms	Azionamento: 20 ms	Disazionamento: 20 ms
Materiali	Corpo: Alluminio anodizzato Fondelli: Delrin 500 Spola: Alluminio anodizzato duro Distanziali: Fortron 1140 L4 Guarnizioni: Acrilonitrile butadiene idrogenato HNBR			

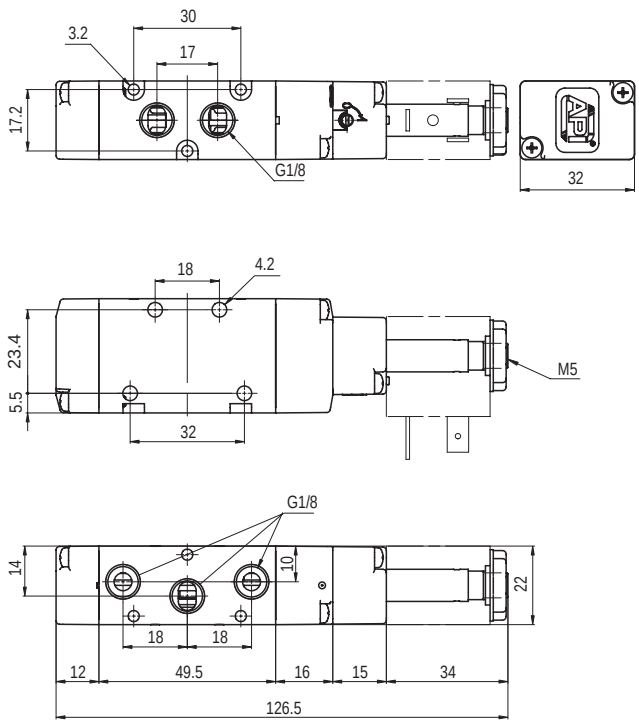

Versione	Simbolo	Codice	Articolo
5/2 monostabile	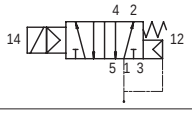	034011	A1E150

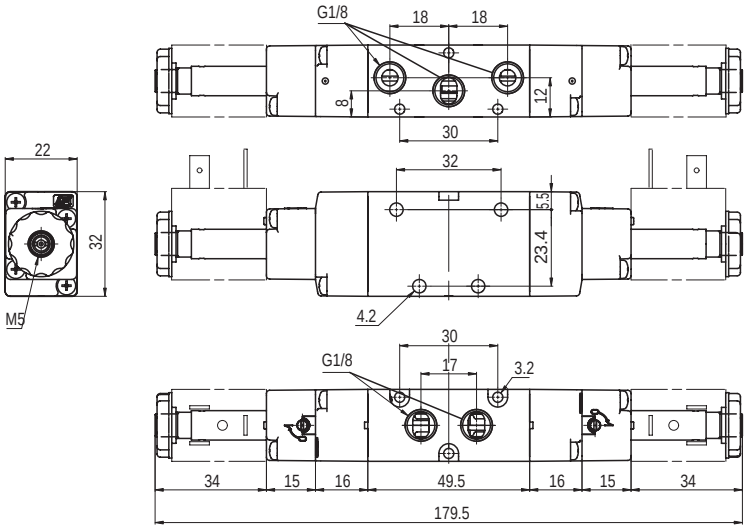

Versione	Simbolo	Codice	Articolo
5/2 bistabile	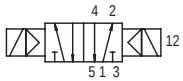	034021	A1E151

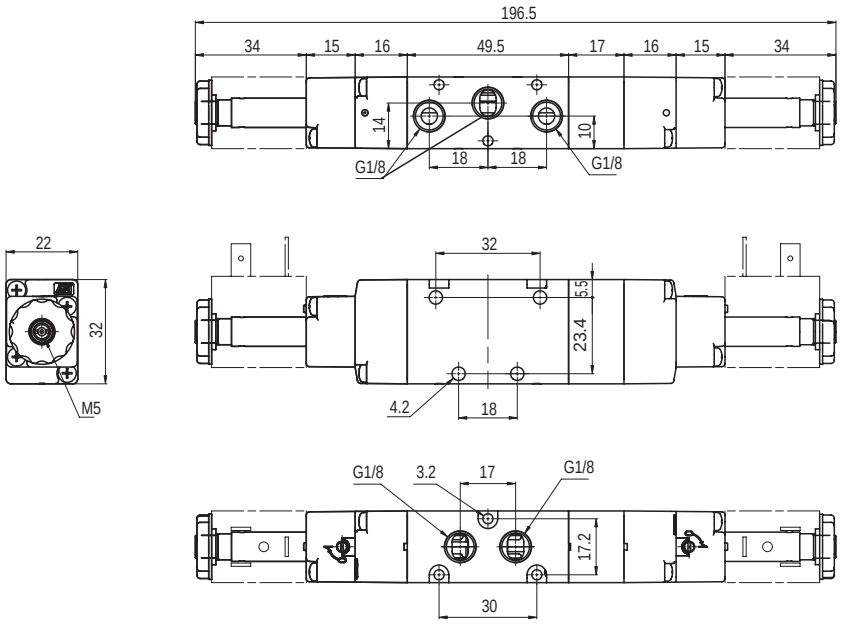

Versione	Simbolo	Codice	Articolo
5/3 centri chiusi	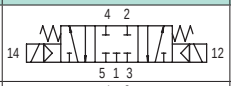	034031	A1E170
5/3 centri aperti	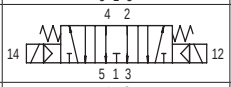	034033	A1E171
5/3 centri in pressione	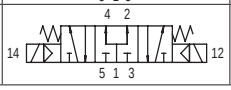	034032	A1E172

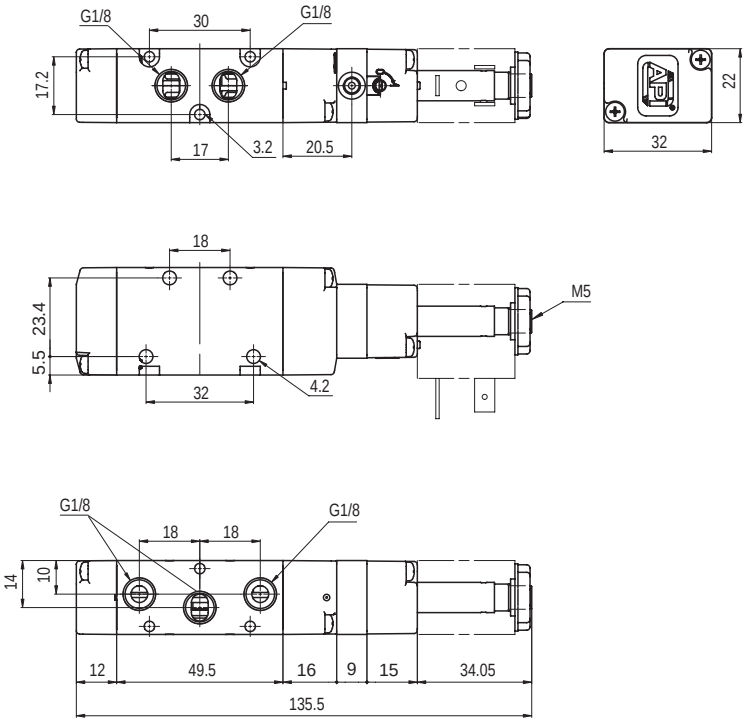

Versione	Simbolo	Codice	Articolo
5/2 monostabile servopilotata	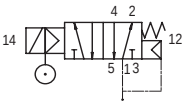	034012	A1K150

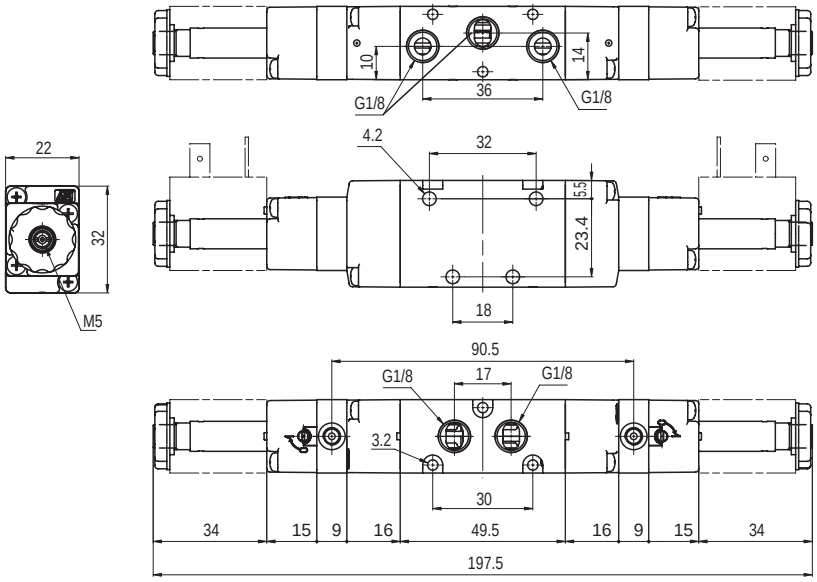

Versione	Simbolo	Codice	Articolo
5/2 bistabile servopilotata	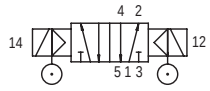	034008	A1K151

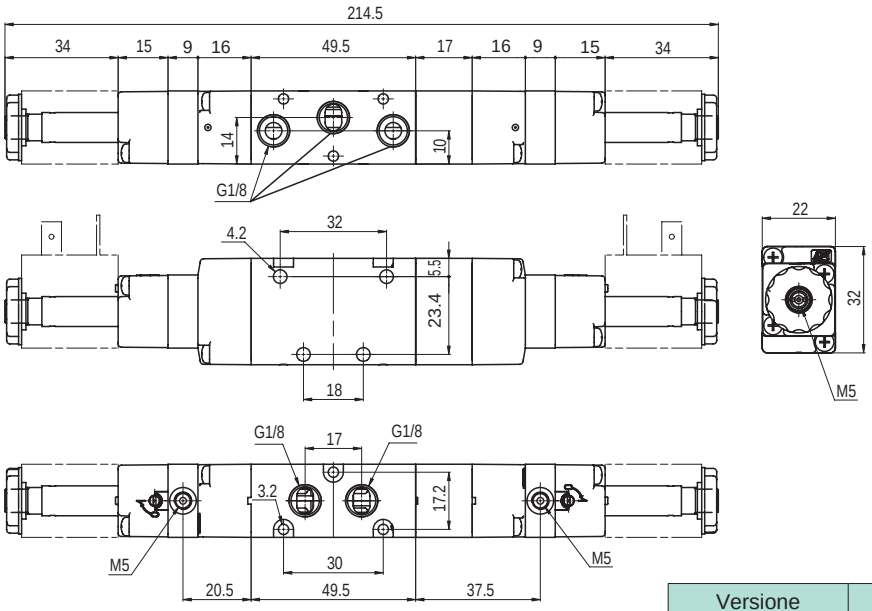

Versione	Simbolo	Codice	Articolo
5/3 centri chiusi servopilotata	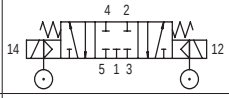	034009	A1K170
5/3 centri aperti servopilotata	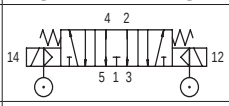	034010	A1K171
5/3 centri in pressione servopilotata	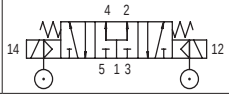	034013	A1K172