Unità Bloccastelo statico per Cilindri ISO 6432

Alesaggi da 20 a 25 mm

Esecuzioni standard			
Versione	Simbolo	Codice	Articolo
Normalmente chiuso	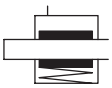	042022	ABS 020CRD
		042023	ABS 025CRD
Normalmente aperto	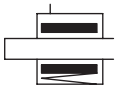	042032	ABS 020ARD
		042033	ABS 025ARD

Serie di unità bloccastelo statico da applicare ai cilindri ISO 6432.
I bloccasteli della serie ABS possono essere forniti normalmente chiusi o normalmente aperti.
Le applicazioni principali sono il bloccaggio dello stelo in caso di mancanza o caduta di pressione al cilindro o in quei casi in cui sia necessario un arresto per una lavorazione o manipolazione.
La forze di bloccaggio sono idonee per una pressione di lavoro del cilindro pari ad 8 bar ed agiscono in entrambe le direzioni.
Per applicare l'unità bloccastelo ABS ad un cilindro ISO 6432 occorre ordinare l'attuatore con lo stelo predisposto alla sua applicazione (prolungato ed in acciaio temprato, variante B, vedi da pag. 1.2.1).

Esempio d'ordine: ABS020CRD

ABS	020	CRD
Tipo	Alesaggio cilindro	Variante

Per gli articoli standard, codici e dimensioni vedi tabelle pag. 1.75.5.
Kit di guarnizioni non fornibili.

Caratteristiche tecniche		
Alesaggio (mm)	20	25
Fluido	Aria compressa filtrata con o senza lubrificazione.	
Pressione d'esercizio	4 ÷ 8 bar	
Forza di serraggio (N)	300	400
Temperatura	-10 °C ÷ +80° C	
Materiali	Corpo: Alluminio anodizzato Ganasce: Ottone Guarnizioni: Gomma nitrilica (NBR) Cilindro di serraggio: Alluminio anodizzato	

ATTENZIONE: Il funzionamento del bloccastelo ABS è di tipo statico: prima di effettuare il bloccaggio è necessario arrestare lo stelo, non è utilizzabile per ridurre la velocità dello stelo in movimento.
L'unità bloccastelo deve essere sbloccata solamente quando le pressioni di entrambe le camere del cilindro sono equilibrate, altrimenti lo stelo del cilindro potrebbe spostarsi con moto non uniforme causando problemi all'applicazione.
In condizioni di bloccaggio e con carichi variabili sullo stelo possono avvenire leggeri giochi assiali.

Unità Bloccastelo statico per Cilindri ISO 6432

Alesaggi da 20 a 25 mm

Tipo: **ABS**

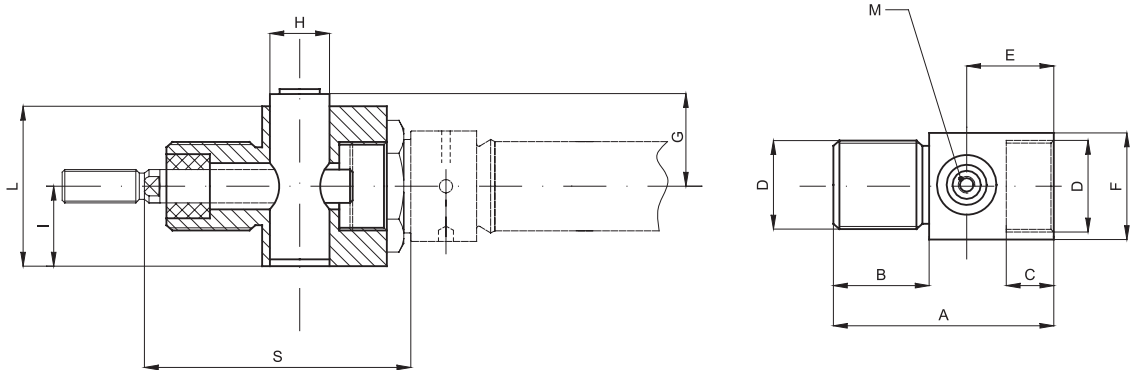

Per cilindri Ø mm	A	B	C	E	F	G	H	I	D	L	M	S
20	58	23	12	24	27	21	20	19	M22x1,5	38	M5	72
25	58	23	12	24	27	21	20	19	M22x1,5	38	M5	74