Unità Bloccastelo dinamico per Cilindri ISO 15552

Alesaggi da 32 a 100 mm

Esecuzioni standard			
Versione	Simbolo	Codice	Articolo
Normalmente chiuso	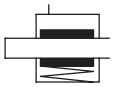	042035	ABK32
		042036	ABK40
		042037	ABK50
		042038	ABK63
		042039	ABK80
		042040	ABK100

Serie di unità bloccastelo dinamico da applicare ai cilindri ISO 15552. I bloccasteli della serie ABK possono essere forniti normalmente chiusi.
La particolarità di questa serie è la capacità di bloccare lo stelo durante la corsa del cilindro e di tenerlo fermo anche in presenza di pressione nella camera.
Caratteristica speciale della serie ABK è l'assoluta assenza di movimento assiale e rotatorio dello stelo dei cilindri.
Per applicare l'unità bloccastelo ABK ad un cilindro ISO 15552 occorre ordinare l'attuatore con lo stelo predisposto alla sua applicazione (prolungato ed in acciaio temprato, variante B1, vedi pag. 1.5.1).

Esempio d'ordine: ABK050

ABK	050	
Tipo	Alesaggio cilindro	Variante

Kit di guarnizioni non fornibili.

Caratteristiche tecniche							
Alesaggio (mm)		32	40	50	63	80	100
Fluido		Aria compressa filtrata con o senza lubrificazione.					
Pressione d'esercizio		4 ÷ 6.5 bar					
Pressione min. d'esercizio (bar)		4.0	4.0	3.5	3.5	3.0	3.0
Modello di bloccaggio		Bloccaggio sicuro dello stelo in qualsiasi posizione.					
Forza di serraggio (N)		510	860	1275	2060	3300	4620
Precisione del bloccaggio (mm)	V (mm/sec)	(Asse orizzontale) operano con un rapporto di carico uguale o inferiore a 70 %, (Asse verticale) funzionare con un rapporto di carico del 35 % o meno					
	50 (mm/sec)	±0.7	±0.8	±0.9	±0.8	±0.8	±1
	100 (mm/sec)	±1	±1	±1	±1	±1.2	±1.4
	200 (mm/sec)	±1.3	±1.6	±1.4	±1.8	±2.1	±2.4
Energia ammissibile (max) J(N • m) J($E_k = \frac{1}{2} mv^2$)		0.84	1.41	2.2	3.31	4.98	7.57
Temperatura		-10 °C ÷ +60° C					

Tipo: **ABK**

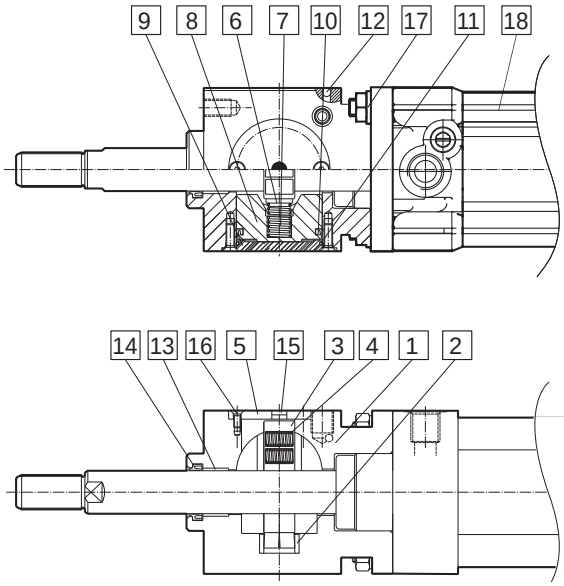

Materiali (tipi standard)		
1	Corpo	Alluminio anodizzato
2	Bussola scorrevole	Acciaio al carbonio
3	Unità di bloccaggio	Ottone
4	Molla	SWPA
5	Coperchio	Alluminio anodizzato
6	Molla di bloccaggio	POM
7	Molla	SWPA
8	Pistone	POM
9	Coperchio posteriore	Alluminio anodizzato
10	Guarnizione	PU
11	O-ring	NBR
12	Sfera	Acciaio al carbonio
13	Boccola	Bronzo sinterizzato
14	Raschiastelo	NBR
15	Silenziatore	Ottone
16	Vite	Acciaio al carbonio nichelato
17	Vite	Acciaio al carbonio brunito
18	Cilindro	-

Tipo: **ABK**

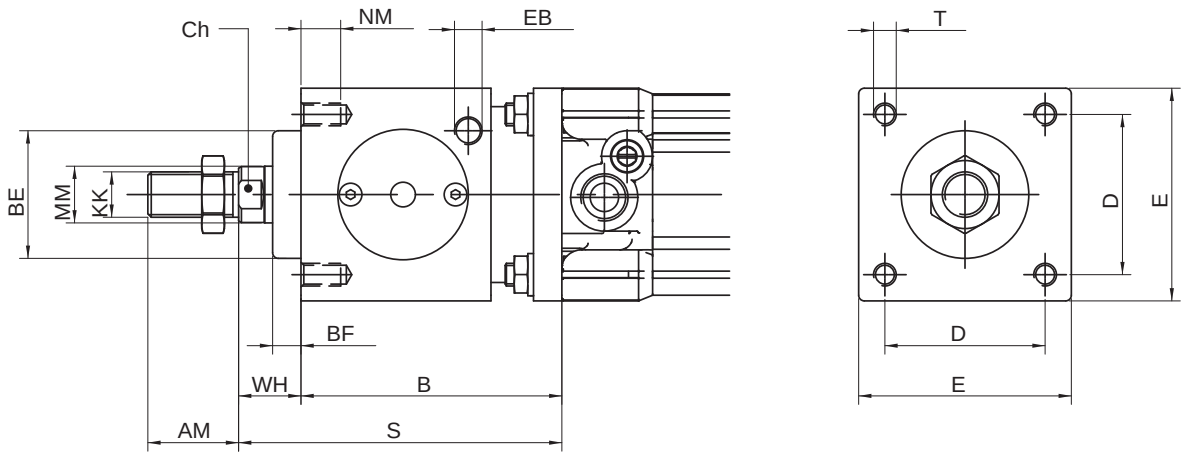

Per cilindri Ø mm	AM	B	BE	BF	Ch	D	E	EB	KK	MM Ø f7	NM	S	T	WH
32	22	73	30	8	10	32.5	47	1/8”	M10x1.25	12	12	99	M6	26
40	24	76	35	8	13	38	53	1/8”	M12x1.25	16	12	106	M6	30
50	32	90	40	8	17	46.5	65	1/8”	M16x1.5	20	14	127	M8	37
63	32	92	45	10	17	56.5	75	1/8”	M16x1.5	20	14	129	M8	37
80	40	110	45	10	22	72	95	1/4”	M20x1.5	25	16	156	M10	46
100	40	130	55	10	27	89	115	1/4”	M20x1.5	25	16	181	M10	51

Applicazione orizzontale

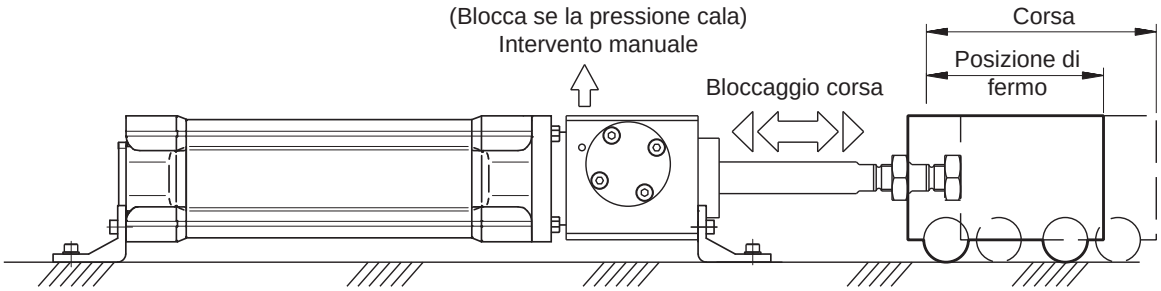

ESEMPIO 1

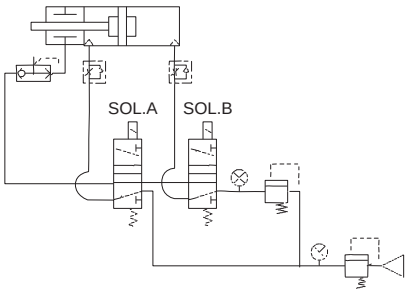

ESEMPIO 2

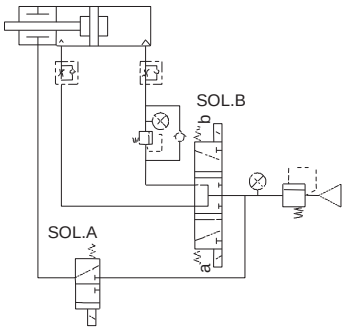

SOL. A	SOL. B	CILINDRO
ON	OFF	esteso
OFF	OFF	fermo
ON	OFF	esteso
OFF	ON	ritratto
OFF	OFF	fermo
OFF	ON	ritratto

SOL. A	SOL. B		CILINDRO
	a	b	
ON	OFF	ON	esteso
OFF	OFF	OFF	fermo
ON	OFF	ON	esteso
ON	ON	OFF	ritratto
OFF	OFF	OFF	fermo
ON	ON	OFF	ritratto

Applicazione verticale

Energia cinetica consentita

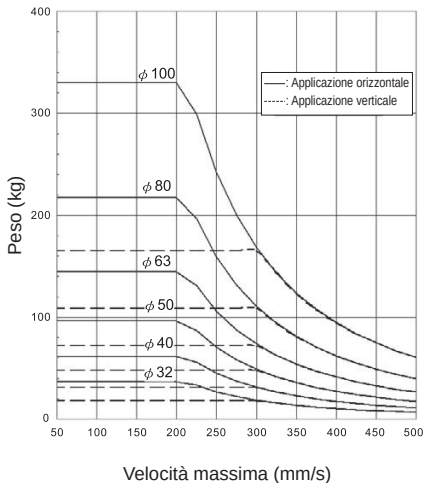

$$Ek=\frac{1}{2}mv^2$$
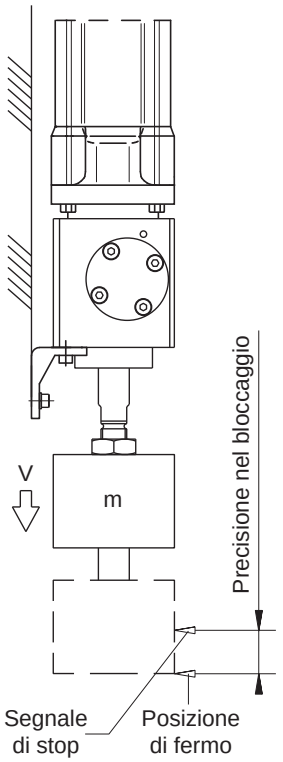
Ek: Energia cinetica (J)
v: Velocità (m/s)
m: Peso (kg)