Valvole serie A1N

1/4”, 3/2 - 5/2 - 5/3, interfaccia NAMUR, ad azionamento elettrico

Esecuzioni standard

Versione	Simbolo	Codice	Articolo
3/2 NC	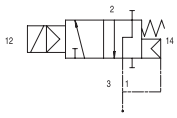	034059	A1NE230
3/2 bistabile	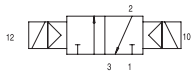	034060	A1NE232
5/2 monostabile	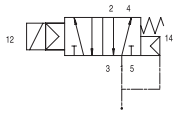	034057	A1NE250
5/2 bistabile	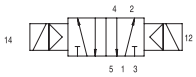	034058	A1NE251
5/3 centri chiusi	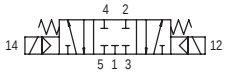	034174	A1NE270
5/3 centri aperti	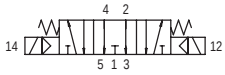	034179	A1NE271
5/3 centri in pressione	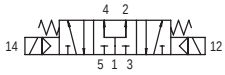	034254	A1NE272

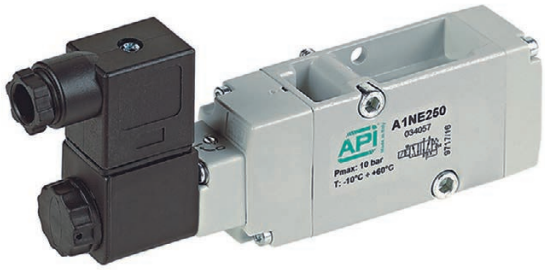

Serie di valvole a spola, con guarnizioni statiche, ad alta portata, per fissaggio con interfaccia NAMUR.
Bobine e connettori da ordinare separatamente.

Per bobine tipo ASA12... vedi pag. 2.200.1
Per bobine tipo ASA2... *(1)* vedi da pag. 2.200.10
Per connettori tipo A122... vedi pag. 2.210.20

II 2Gc IIB T5
II 2Dc T100°C

A richiesta, fornibili secondo Direttiva 2014/34/UE - **ATEX**

Codifica

Serie	Azionamento	Taglia	Funzione	Varianti
A1N = NAMUR	E = elettrico	2 = 1/4”	30 = 3/2 NC 32 = 3/2 bistabile 50 = 5/2 monostabile 51 = 5/2 bistabile 70 = 5/3 CC 71 = 5/3 OC 71 = 5/3 OC	BT = guarnizioni per basse temperature

Nota *(1)*	Codice	Articolo
Per montaggio bobina ASA2...	034203	PSN 3/2
ordinare piastra PSN...	034166	PSN 5/2

Varianti		Sigla
Guarnizioni per basse temperature	-25°C ÷ +60°C	BT

Caratteristiche tecniche

Fluido	Aria compressa filtrata con o senza lubrificazione. La lubrificazione se utilizzata deve essere ininterrotta.			
Pressione d’esercizio	1 ÷ 10 bar			
Temperatura	-10°C ÷ +60°C (standard)		-25°C ÷ +60°C (BT)	
Ø Nominale	7 mm			
Portata	1.000 Nl/min a 6 bar con ΔP 1 bar			
Pressione minima di pilotaggio	1,5 bar			
Pressione minima servopilota	1,5 bar			
Installazione	In ogni posizione			
Comando manuale	Bistabile			
Tempo di risposta (a 6 bar)	Valvola Monostabile		Valvola Bistabile	
	Azionamento: 45 ms	Disazionamento: 19 ms	Azionamento: 21 ms	Disazionamento: 21 ms
Materiali	Corpo: Alluminio pressofuso e verniciato Fondelli: Hostaform C 13031 Spola: Alluminio anodizzato duro Distanziali: Ixef 1022 Guarnizioni: Acrilonitrile butadiene idrogenato HNBR			

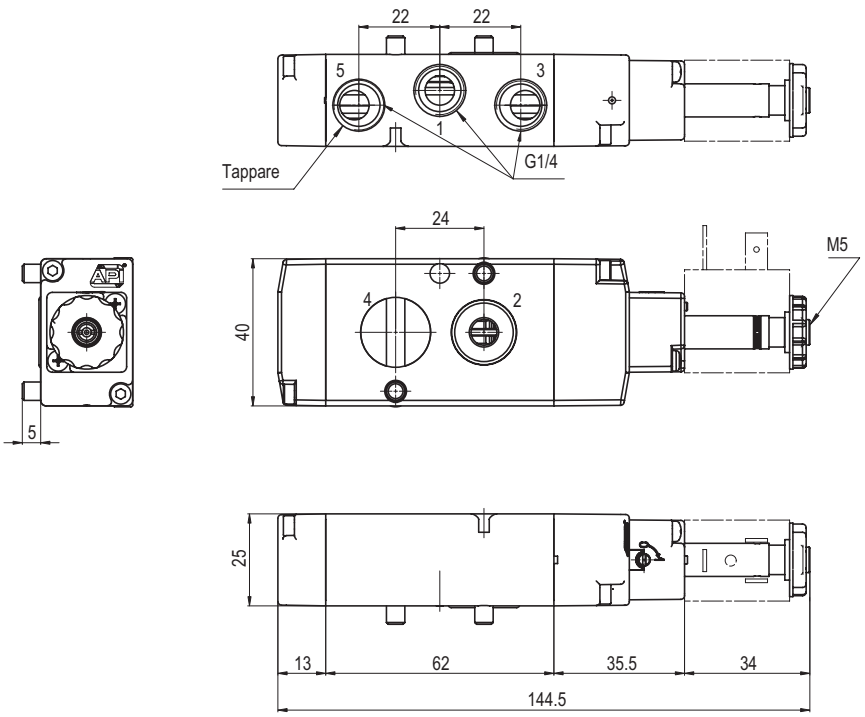

Versione	Simbolo	Codice	Articolo
3/2 NC	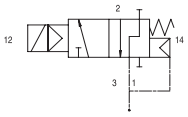	034059	A1NE230

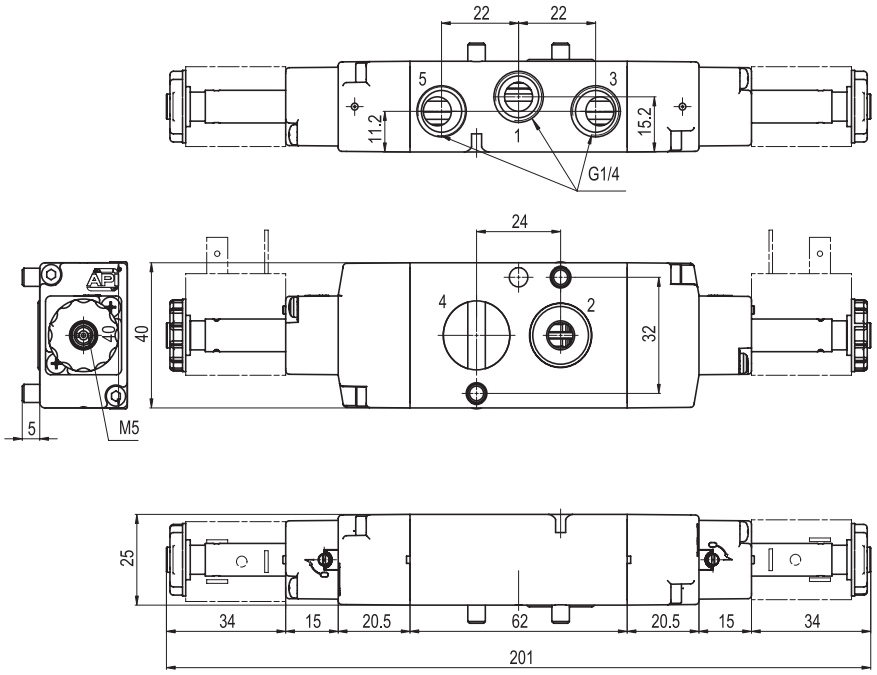

Versione	Simbolo	Codice	Articolo
3/2 bistabile	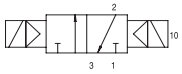	034060	A1NE232

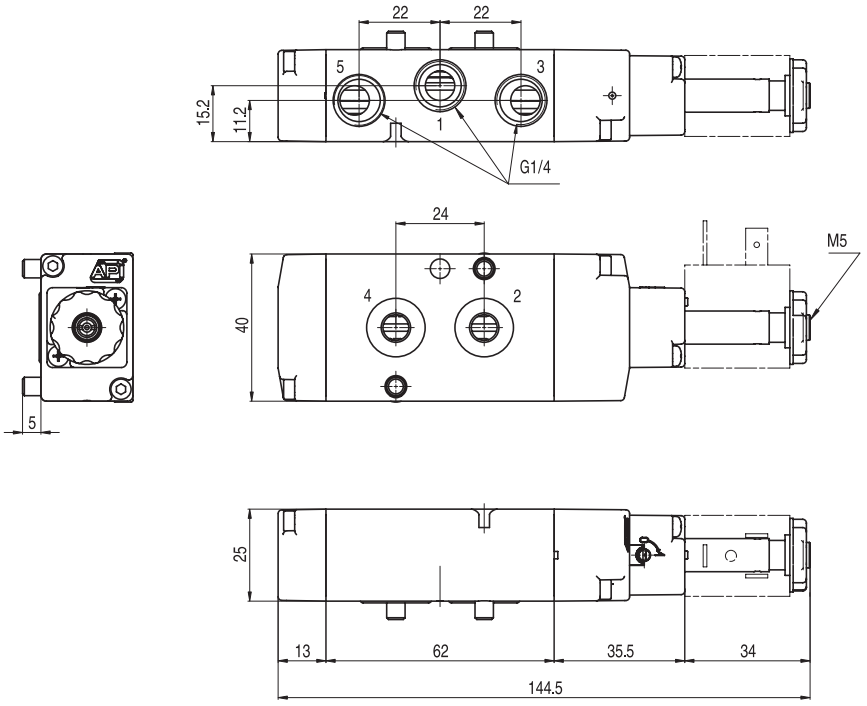

Versione	Simbolo	Codice	Articolo
5/2 monostabile	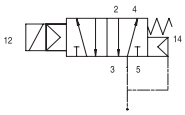	034057	A1NE250

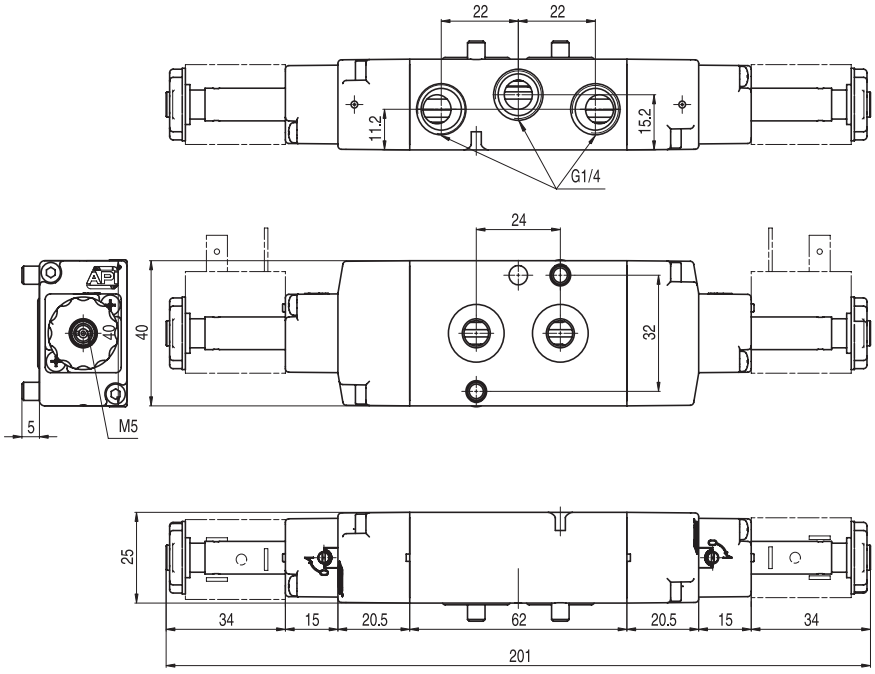

Versione	Simbolo	Codice	Articolo
5/2 bistabile	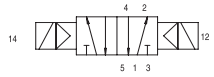	034058	A1NE251

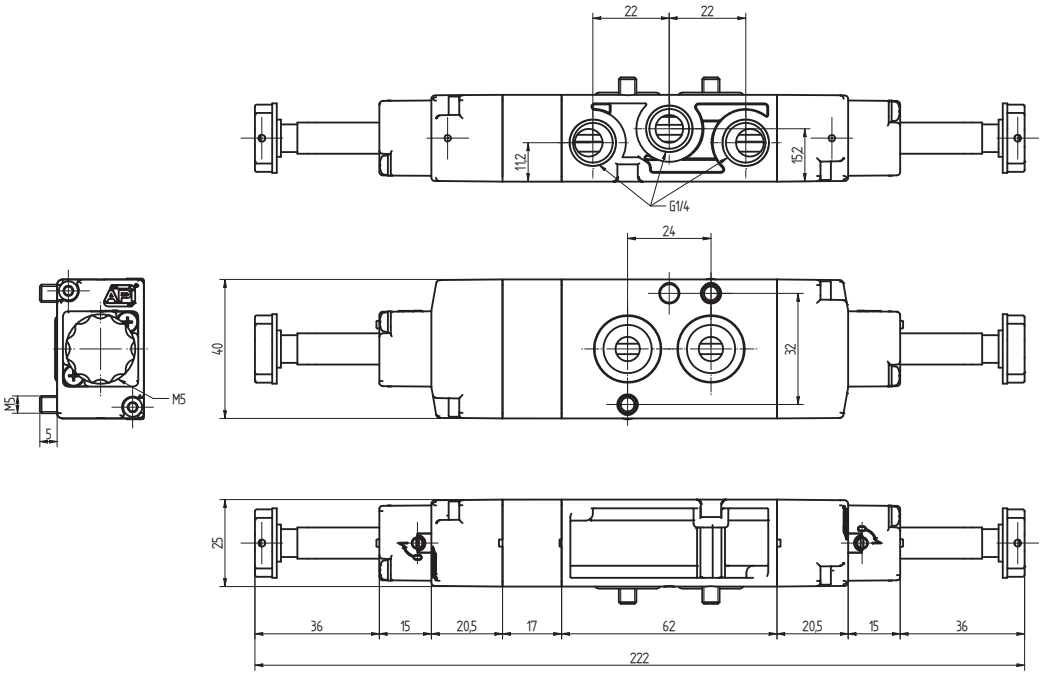

Versione	Simbolo	Codice	Articolo
5/3 centri chiusi	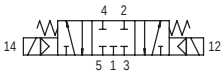	034174	A1NE270
5/3 centri aperti	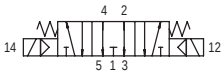	034179	A1NE271
5/3 centri in pressione	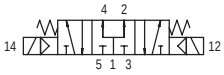	034254	A1NE272