Valvole serie A1N

1/4”, 3/2 - 5/2 - 5/3, interfaccia NAMUR, ad azionamento pneumatico

Esecuzioni standard			
Versione	Simbolo	Codice	Articolo
3/2 NC	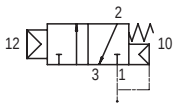	034238	A1NP230
3/2 bistabile	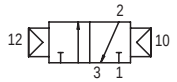	034239	A1NP232
5/2 monostabile	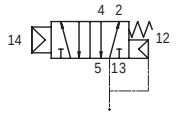	034108	A1NP250
5/2 bistabile	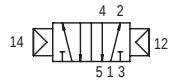	034240	A1NP251
5/3 centri chiusi	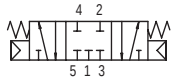	034251	A1NP270
5/3 centri aperti	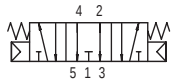	034252	A1NP271
5/3 centri in pressione	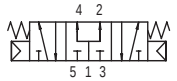	034253	A1NP272

Serie di valvole a spola, con guarnizioni statiche, ad alta portata, per fissaggio con interfaccia NAMUR

Codifica

Serie	Azionamento	Taglia	Funzione	Varianti
A1N = NAMUR	P = pneumatico	2 = 1/4”	30 = 3/2 NC 32 = 3/2 bistabile 50 = 5/2 monostabile 51 = 5/2 bistabile 70 = 5/3 CC 71 = 5/3 OC 71 = 5/3 OC	BT = guarnizioni per basse temperature

II 2Gc IIB T5
II 2Dc T100°C

A richiesta, fornibili secondo Direttiva 2014/34/UE - **ATEX**

Varianti		Sigla
Guarnizioni per basse temperature	-25°C ÷ +60°C	BT

Caratteristiche tecniche		
Fluido	Aria compressa filtrata con o senza lubrificazione. La lubrificazione se utilizzata deve essere ininterrotta.	
Pressione d’esercizio	1 ÷ 10 bar	
Temperatura	-10°C ÷ +60°C (standard)	-25°C ÷ +60°C (BT)
Ø Nominale	7 mm	
Portata	1.000 Nl/min a 6 bar con ΔP 1 bar	
Pressione minima di pilotaggio	1,5 bar	
Pressione minima servopilota	1,5 bar	
Installazione	In ogni posizione	
Materiali	Corpo: Alluminio pressofuso e verniciato Fondelli: Hostaform C 13031 Spola: Alluminio anodizzato duro Distanziali: Ixef 1022 Guarnizioni: Acrilonitrile butadiene idrogenato HNBR	

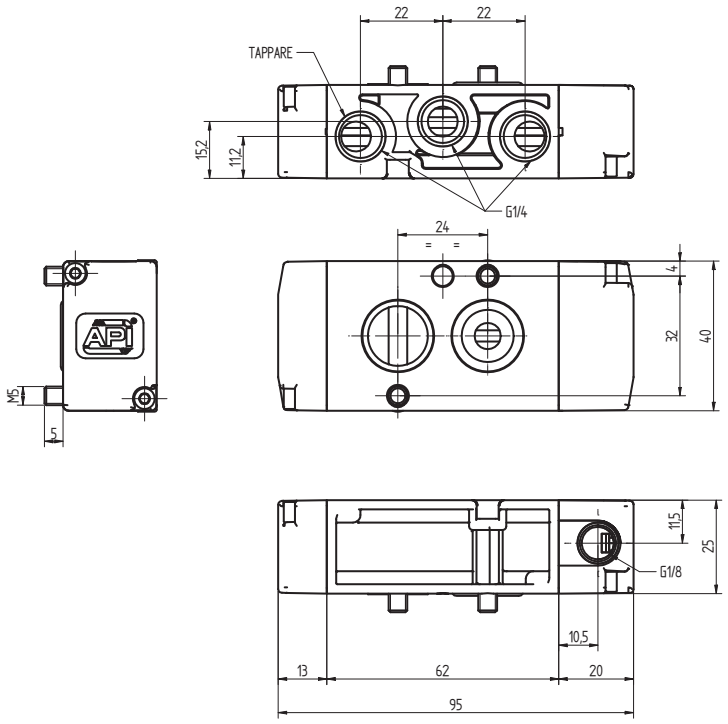

Versione	Simbolo	Codice	Articolo
3/2 NC	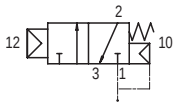	034238	A1NP230

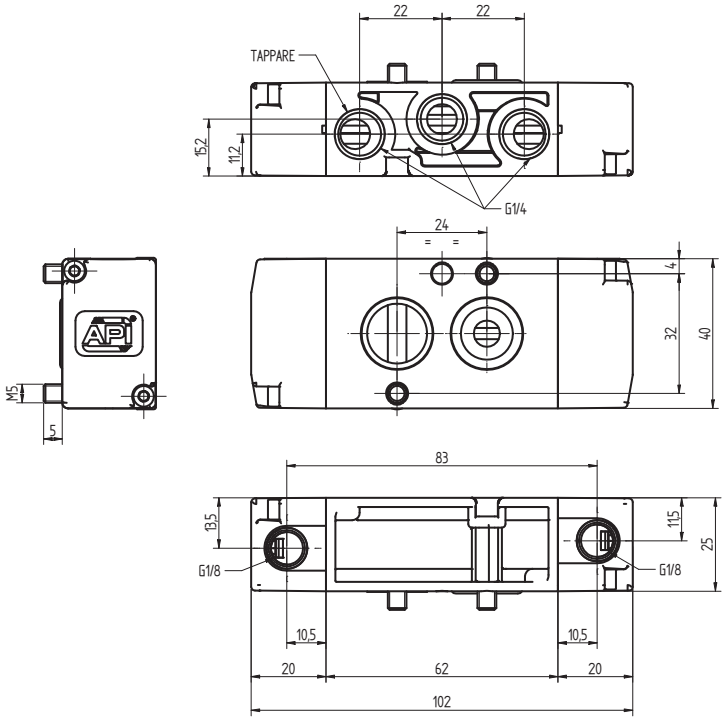

Versione	Simbolo	Codice	Articolo
3/2 bistabile	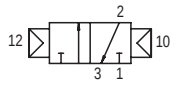	034239	A1NP232

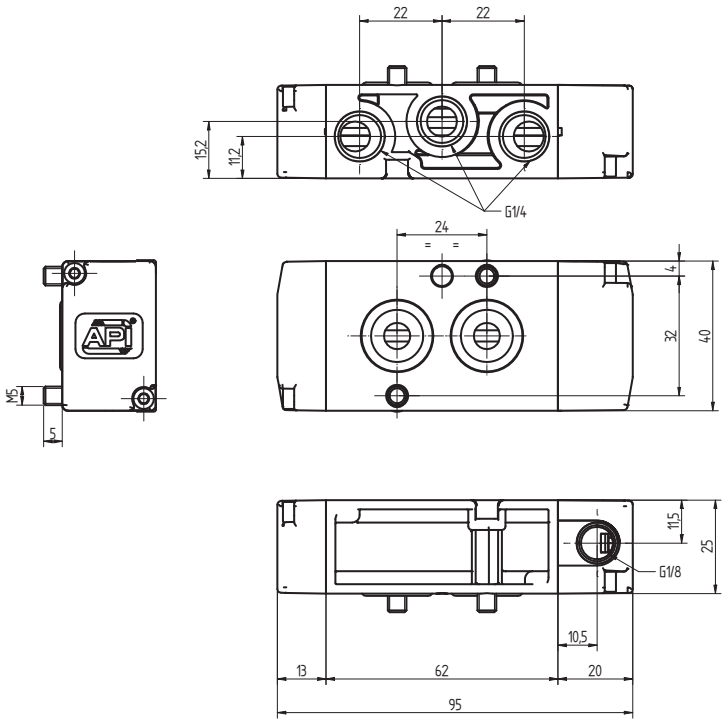

Versione	Simbolo	Codice	Articolo
5/2 monostabile	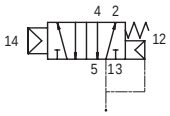	034108	A1NP250

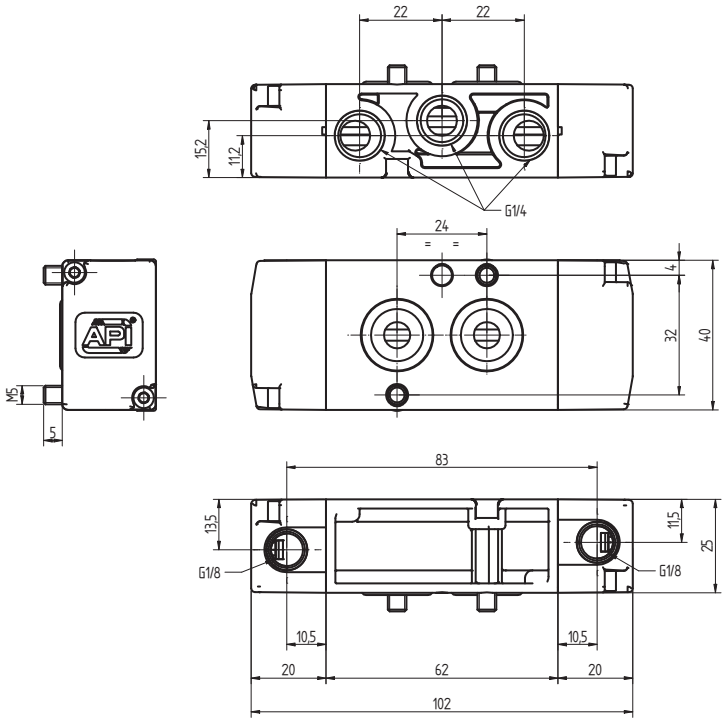

Versione	Simbolo	Codice	Articolo
5/2 bistabile	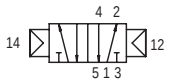	034240	A1NP251

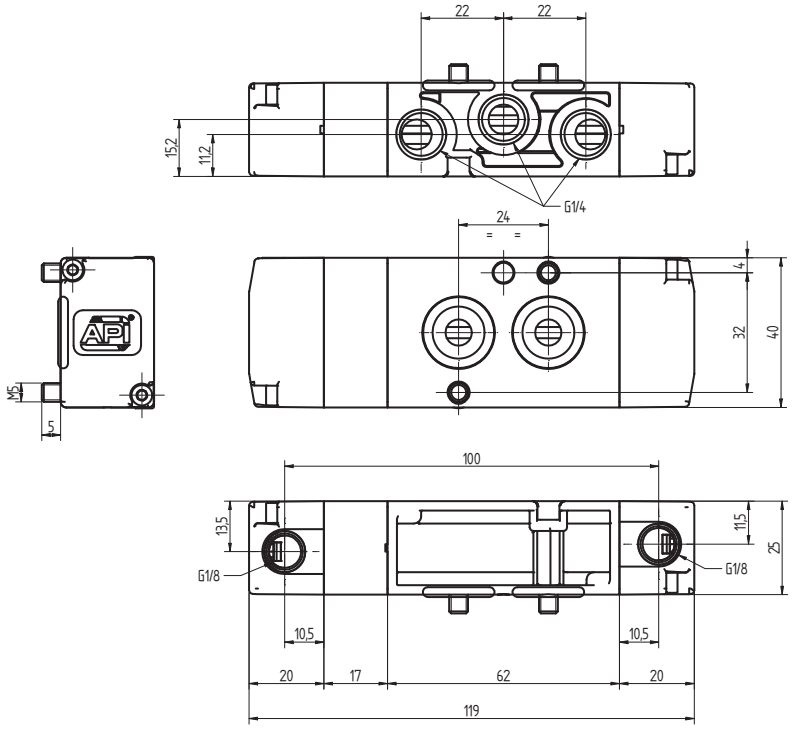

Versione	Simbolo	Codice	Articolo
5/3 centri chiusi	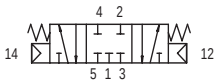	034251	A1NP270
5/3 centri aperti	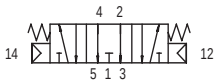	034252	A1NP271
5/3 centri in pressione	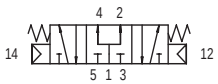	034253	A1NP272