Esecuzioni standard			
Versione	Simbolo	Codice	Articolo
Base singola		032190	SBA1S
Base modulare		032120	SBA1M
Terminale modulare chiuso		032140	SBA1C
Terminale modulare aperto		032141	SBA1A
Piastra di chiusura per posizione non utilizzata		032170	SBA1T
Interfaccia per sotto-base da taglia ISO1 a ISO2		032160	SBA1A2

Il terminale modulare chiuso, può essere utilizzato per separare due diverse alimentazioni a pressioni differenti, sullo stesso pacco.

II 2Gc IIB T5
II 2Dc T100°C

A richiesta, fornibili secondo Direttiva 2014/34/UE - **ATEX**

Serie di sottobasi singole e modulari per valvole ISO 5599/1 taglia 1.

Materiali:	Corpo: Alluminio pressofuso Guarnizioni: Gomma nitrilica (NBR) Viti: Acciaio zincato

Il kit SBA1M include: 2 viti e 3 guarnizioni.
Il kit SBA1C/A include: 2 viti e 3 guarnizioni.
Il kit SBA1T include: 4 viti e 1 guarnizione.
Il kit SBA1A2 include: 4 viti e 6 guarnizioni.

Tipo: **SBA1S**

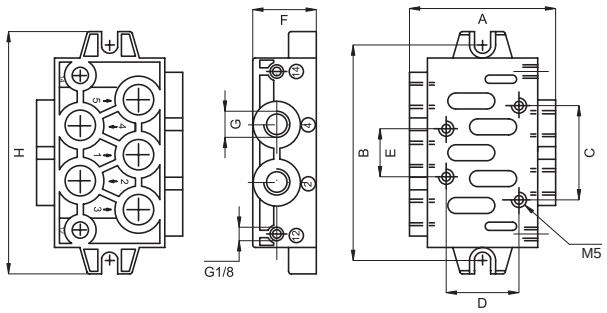

A	B	C	D	E	F	G	H
56	82,5	36	28	18	24	1/4”	92,5

Tipo: **SBA1M**

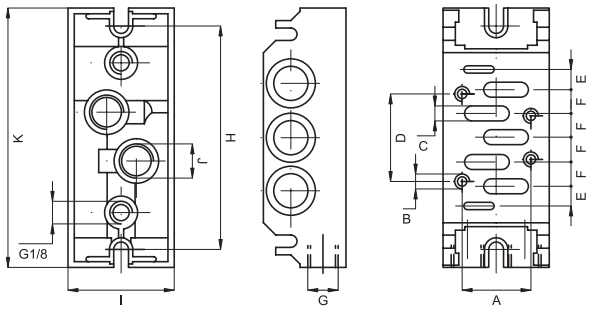

A	B	C	D	E	F	G	H	I	J	K
28	M5	4,5	36	8,5	9	1/4”	92	43	1/4”	106

Tipo: **SBA1A2**

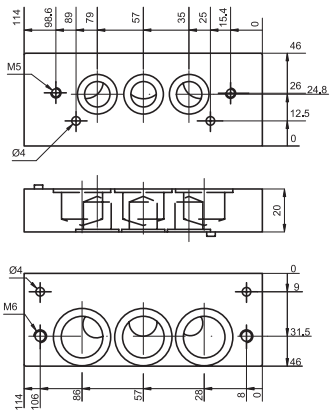

Tipo: **SBA1C**
SBA1A

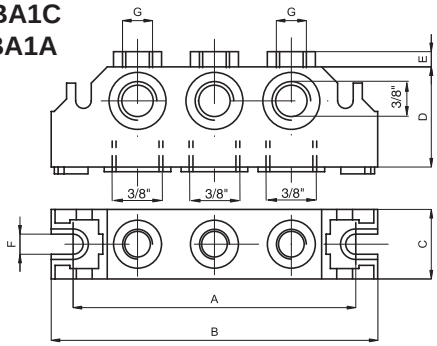

A	B	C	D	E	F	G
92	106	22	36	8	5,5	1/4”