Esecuzioni standard			
Versione	Simbolo	Codice	Articolo
Elettrico 1/4	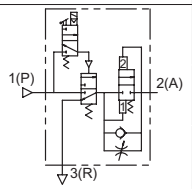	090231	AVP14E
Elettrico 3/8		090232	AVP38E
Elettrico 1/2		090233	AVP12E
Pneumatico 1/4	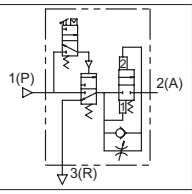	090247	AVP14P
Pneumatico 3/8		090248	AVP38P
Pneumatico 1/2		090249	AVP12P

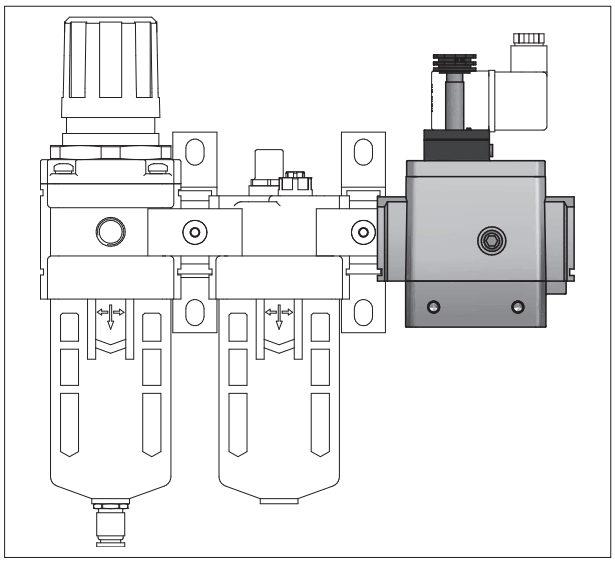

Valvola ad avviamento progressivo per la graduale pressurizzazione degli impianti pneumatici all'avviamento.
Ideale come valvola sezionatrice d'emergenza, con scarico rapido della linea a valle.
- Intervento manuale;
- Funzione di scarico;
- Bassi consumi;
- Assemblaggio modulare con gruppi trattamento aria.

Per gruppi trattamento aria vedi da pag. 3.2.1
Per bobine tipo ASA12... vedi pag. 2.200.1
Per connettori tipo A122... vedi pag. 2.210.20
Manometri da ordinare separatamente, vedi da pag. 3.50.1
Per accessori, kit di assemblaggio e ricambi vedi da pag. 3.5.1

Caratteristiche tecniche				
Fluido		Aria compressa		
Pressione massima		15 bar		
Pressione di funzionamento		0,2 ÷ 10 bar		
Temperatura		0 ÷ 60 °C		
Taglia		1/4"	3/8"	1/2"
Sez. equivalente	1 (P) → 2(A)	20 mm^2	37 mm^2	61 mm^2
	2 (A) → 3(R)	24 mm^2	49 mm^2	76 mm^2
Attacco manometro		1/8"	1/8"	1/8"
Comando manuale		Monostabile		
Materiali		Corpo: Alluminio verniciato Coperchio: Alluminio verniciato Fondello: Alluminio verniciato Guida pistone: POM / NBR Guarnizioni: NBR Componenti interni: Ottone / NBR Molle: Acciaio INOX		

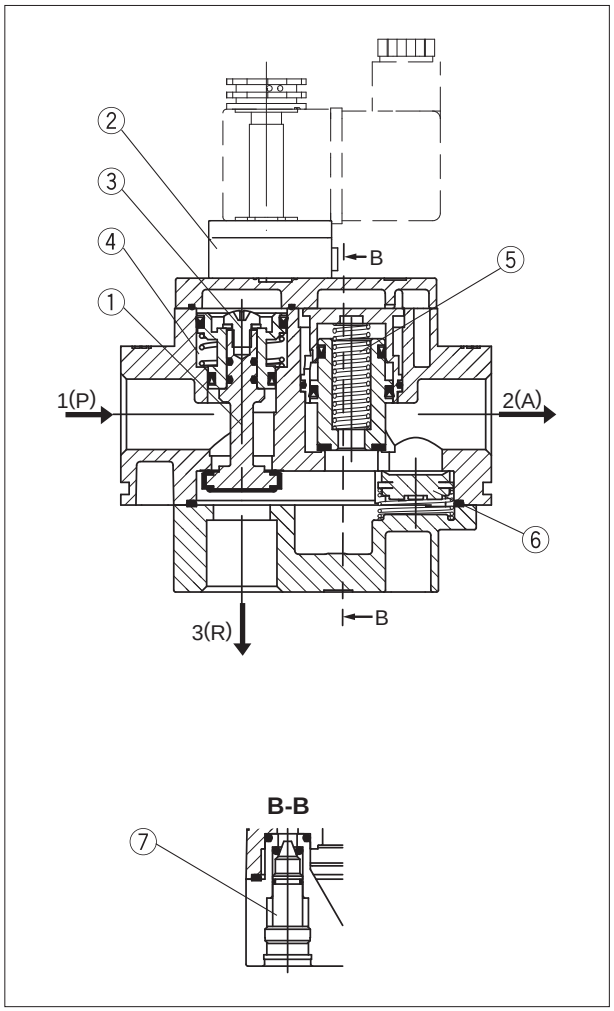

Pressione nella fase di avvio dell'avviatore progressivo

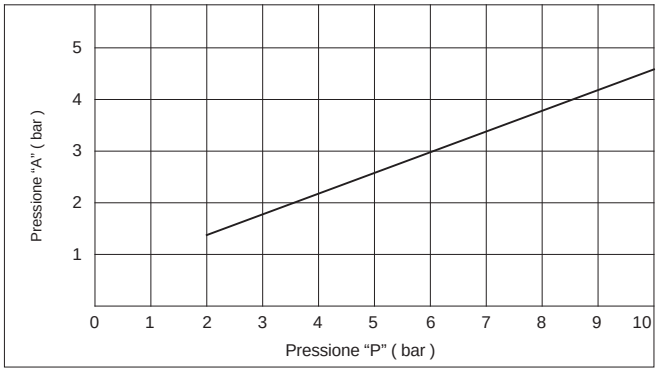

CONDIZIONI OPERATIVE

Fase di avvio

Azionando l'elettropilota ② (o premendo l'intervento manuale) l'otturatore ① viene spinto dall'aria di pilotaggio aprendo la valvola principale e contemporaneamente chiudendo lo scarico Ⓡ.
L'aria in ingresso Ⓟ passa attraverso lo spillo di regolazione della portata ⑦ e si dirige verso l'uscita Ⓐ.
La velocità di aprtura può essere regolata tramite la apposita vite laterale.

Fase di commutazione e funzionamento

Quando la differenza di pressione tra Ⓟ ed Ⓐ risulta essere (A) ≥ ½ (P) l'otturatore ⑤ si apre completamente e la pressione in uscita Ⓐ aumenta rapidamente fino ad eguagliare quella in ingresso Ⓟ.
La portata d'aria non è influita in alcun modo dall'avviatore progressivo.

Fase di chiusura e scarico

Disazionando l'elettropilota ② (o liberando l'intervento manuale) l'otturatore ① si riposiziona andando a chiudere l'aria proveniente dall'ingresso Ⓟ e contemporaneamente scaricando l'aria residua dell'impianto da Ⓡ.

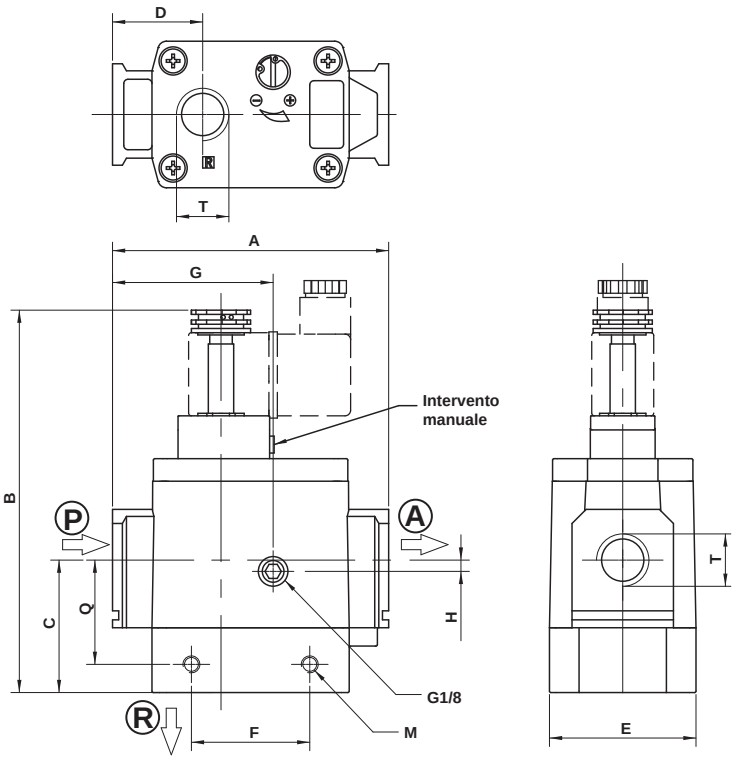

Codice	Articolo	Taglia	A	B	C	D	E	G	H	F	Q	M	T
090231	AVP14E	1/4	66	114	31	22	40	38	0	29	23,5	M4	1/4”
090232	AVP38E	3/8	76	131	36	24	48	43	2	28	27,5	M5	3/8”
090233	AVP12E	1/2	98	146	47	32	52	57	3	42	42	M6	1/2”

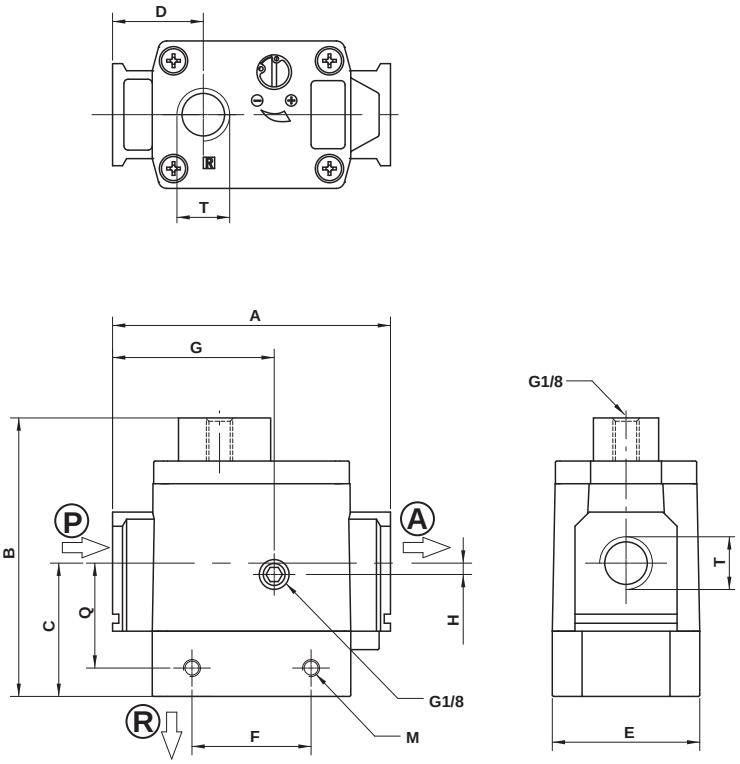

Codice	Articolo	Taglia	A	B	C	D	E	G	H	F	Q	M	T
090247	AVP14P	1/4	66	75	31	22	40	38	0	29	23,5	M4	1/4”
090248	AVP38P	3/8	76	84	36	24	48	43	2	28	27,5	M5	3/8”
090249	AVP12P	1/2	98	90	47	32	52	57	3	42	42	M6	1/2”