Giunti girevoli in linea e a 90° INOX
Serie GGLX - GGAX, da DN 6 a DN 50

Versione	Codice	Articolo
In linea 1/4” MF, DN 6	570858	GGLX014
In linea 3/8” MF, DN 9	570859	GGLX038
In linea 1/2” MF, DN 13	570860	GGLX012
In linea 3/4” MF, DN 19	570861	GGLX034
In linea 1” MF, DN 25	570862	GGLX100
In linea 1 1/4” MF, DN 30	570863	GGLX114
In linea 1 1/2” MF, DN 40	570864	GGLX112
In linea 2” MF, DN 50	570865	GGLX200
A 90° 1/4” MF, DN 6	570866	GGAX014
A 90° 3/8” MF, DN 9	570867	GGAX038
A 90° 1/2” MF, DN 13	570868	GGAX012
A 90° 3/4” MF, DN 19	570869	GGAX034
A 90° 1” MF, DN 25	570870	GGAX100
A 90° 1 1/4” MF, DN 30	570871	GGAX114
A 90° 1 1/2” MF, DN 40	570872	GGAX112
A 90° 2” MF, DN 50	570873	GGAX200

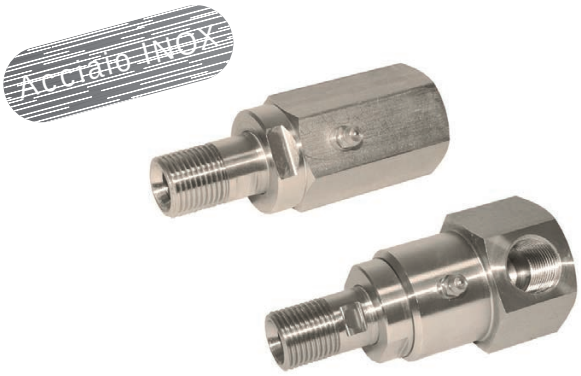

Serie di giunti rotanti in linea e 90° in acciaio INOX.
Usati nel collegamento di due elementi in rotazione uno rispetto all’altro, evitando torsioni.
Per gli articoli standard, codici e dimensioni vedi tabelle pag. 5.175.2.

Caratteristiche tecniche					
Fluido	Aria compressa, gas, acidi, fluidi				
Pressione d’esercizio	GGLX: 1/4”- 3/8” = 300 bar	1/2” = 300 bar	3/4”-1” = 250 bar	1 1/4” = 180 bar	1 1/2”-2” = 150 bar
	GGAX: 1/4” = 350 bar	3/8-1/2” = 300 bar	3/4”-1” = 250 bar	1 1/4” = 180 bar	1 1/2”-2” = 150 bar
Temperatura	-20 °C ÷ +150 °C				
Filettature cilindriche	UNI - ISO 228				
Velocità max di rotazione	10 giri / minuto				
Materiali	Corpo e parti interne, tutto acciaio INOX AISI 316 Guarnizioni: FKM				

Giunti girevoli in linea e a 90° INOX
Serie GGLX - GGAX, da DN 6 a DN 50

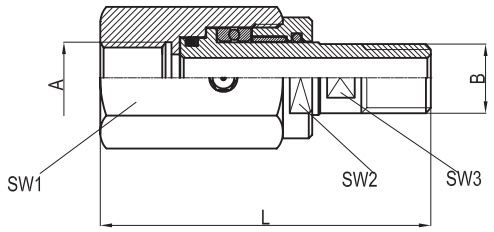

Giunto girevole in linea GGLX

Codice	Articolo	A	B	L	SW_1	SW_2	SW_3
570858	GGLX014	1/4”	1/4”	75	27	24	11
570859	GGLX038	3/8”	3/8”	88	34	30	14
570860	GGLX012	1/2”	1/2”	101	36	32	18
570861	GGLX034	3/4”	3/4”	110	46	40	24
570862	GGLX100	1”	1”	124	55	50	30
570863	GGLX114	1 1/4”	1 1/4”	129	60	55	38
570864	GGLX112	1 1/2”	1 1/2”	138	75	69	41
570865	GGLX200	2”	2”	149	85	80	55

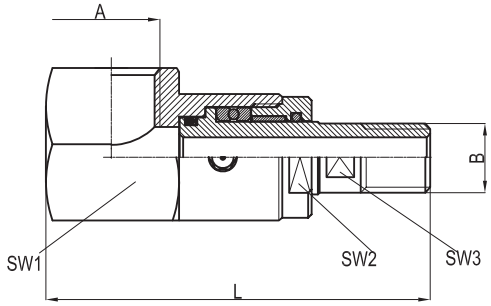

Giunto girevole a 90° GGAX 1/4” ÷ 1”

Codice	Articolo	A	B	L	SW_1	SW_2	SW_3
570866	GGAX014	1/4”	1/4”	78	32	21	11
570867	GGAX038	3/8”	3/8”	98	36	27	14
570868	GGAX012	1/2”	1/2”	106	46	32	18
570869	GGAX034	3/4”	3/4”	118	50	37	24
570870	GGAX100	1”	1”	142	60	46	30

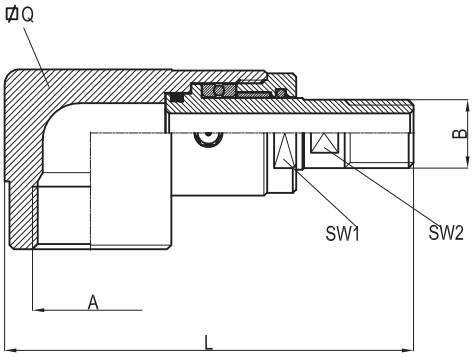

Giunto girevole a 90° GGAX 1 1/4” ÷ 2”

Codice	Articolo	A	B	L	Q	SW_1	SW_2
570871	GGAX114	1 1/4”	1 1/4”	155	60	55	38
570872	GGAX112	1 1/2”	1 1/2”	170	75	70	41
570873	GGAX200	2”	2”	190	85	80	55